EXPLODE

OUTDOOR STRENGTH

OUTDOOR

Metem Srl - Via Giovanni Amendola, 24 - 31020 Villorba (TV) - 0422 267010 - team@metem.fit - www.metem.fit

EXPLODE ISOTONICO OUTDOOR CON PESI INCOROPORATI

CARATTERISTICHE:

- Pesi incrporati
- Telaio 120 x 40mm
- Spessore 3mm
- Zincatura per esterni

VANTAGGI:

- Nessun accessorio aggiuntivo
- Facilità di regolazione
- Massima resistenza
- Utilizzabile in ambiente esterno

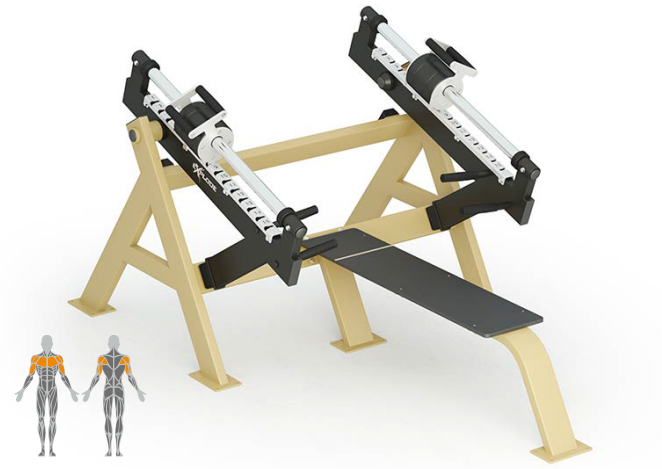

SUPINE PRESS (KF801)

Dimensioni (L x B x H)	2384 x 1450 x 1218 mm
Peso	200 kg

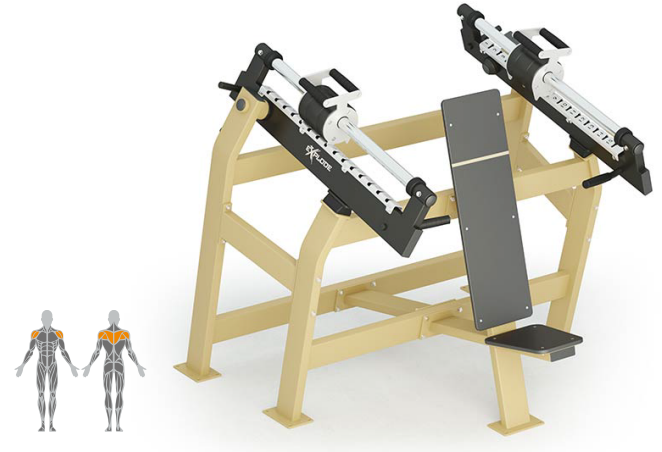

INCLINE CHEST / SHOULDER (KF802)

Dimensioni (L x B x H)	1596 x 1628 x 1498 mm
Peso	235 kg

LEG PRESS (KF803)

Dimensioni (L x B x H)	2846 x 938 x 1571 mm
Peso	282.7 kg

LAT PULL (KF805)

Dimensioni (L x B x H)	2238 x 1445 x 1907 mm
Peso	217 kg

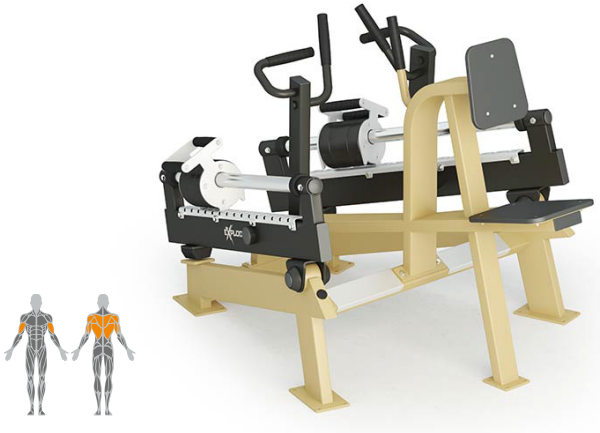

LEVER ROW (KF804)

Dimensioni (L x B x H)	1710 x 1225 x 1103 mm
Peso	185 kg

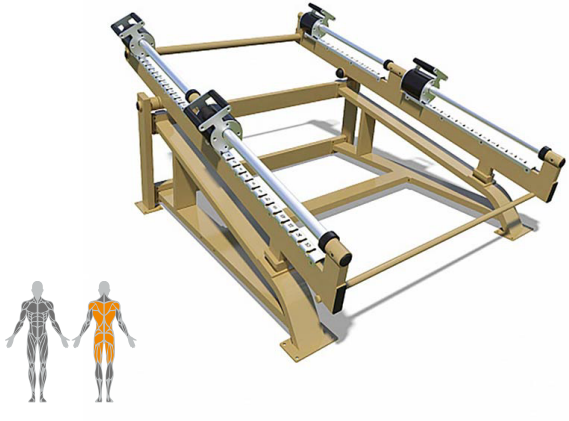

DEADLIFT (KF806)

Dimensioni (L x B x H)	2389 x 1718 x 1195 mm
Peso	321 kg

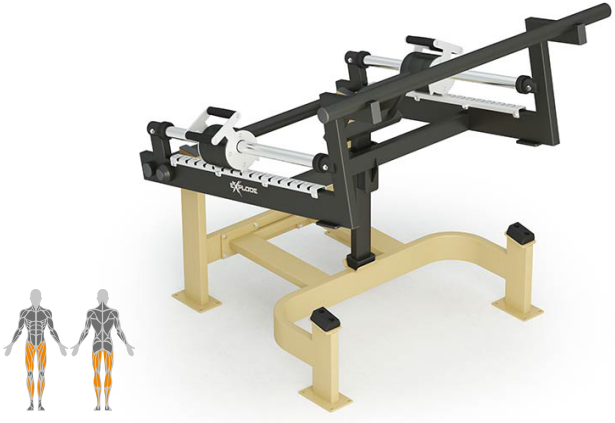

SQUAT (KF807)

Dimensioni (L x B x H)	1463 x 1508 x 1405 mm
Peso	196 kg

DELTOID (KF809)

Dimensioni (L x B x H)	849 x 2130 x 1496 mm
Peso	220 kg

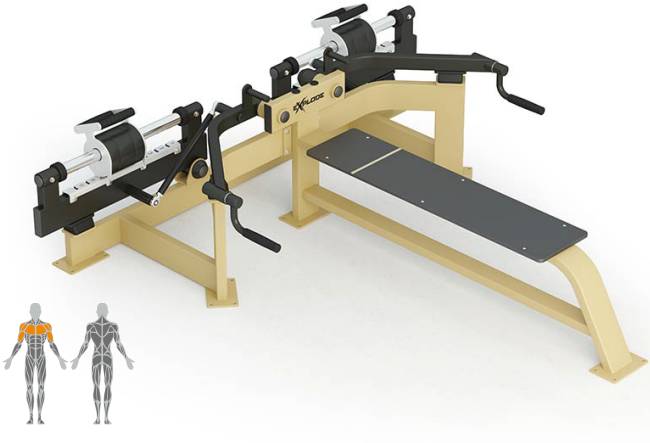

CHEST / BUTTERFLY (KF808)

Dimensioni (L x B x H)	2196 x 2140 x 644 mm
Peso	218 kg

BICEPS (KF810)

Dimensioni (L x B x H)	1187 x 1233 x 1055 mm
Peso	137 kg

EXPLODE

EXPLODE

TRICEPS DIP (KF811)

Dimensioni (L x B x H)	2573 x 999 x 1138 mm
Peso	228 kg

PULL-UP / DIP / ABDOMINAL (KF814)

Dimensioni (L x B x H)	1589 x 1094 x 2485 mm
Peso	129 kg

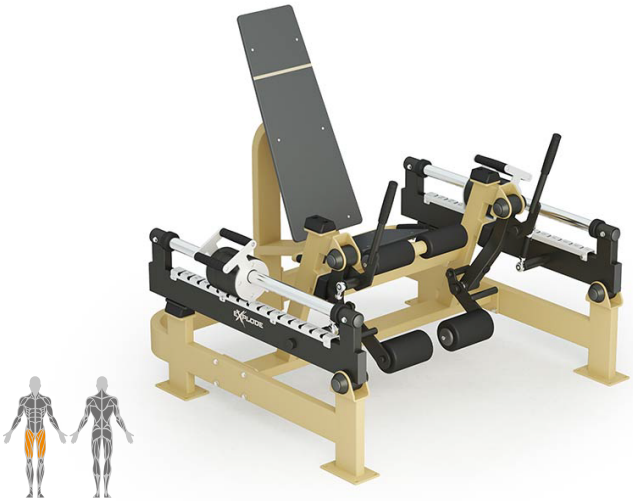

LEG EXTENSION (KF812)

Dimensioni (L x B x H)	1437 x 1619 x 1362 mm
Peso	243 kg

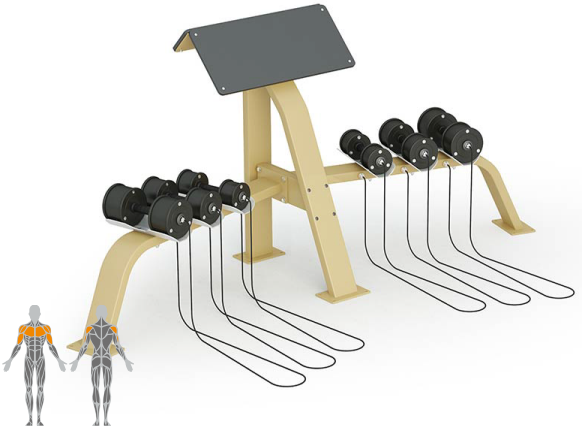

SCOTT CURL WITH DUMBBELLS (KF815)

Dimensioni (L x B x H)	2230 x 2366 x 1055 mm
Peso	196 kg

Dalla tua idea al progetto in 48 ore! Basta la planimetria dell'area e studieremo insieme l'allestimento.
Scopri il nostro metodo M.E.G. "Making Epic Gyms" su www.metem.fit

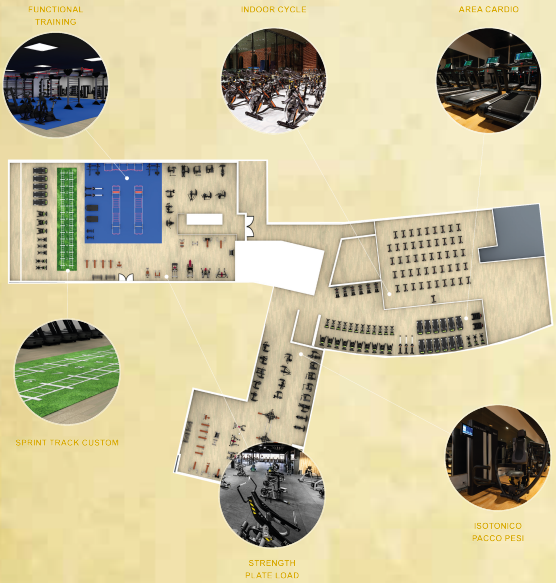

Metem srl:
Via G. Amendola, 24
31020 Villorba (TV)

Tel: +39 0422 267010

Email: team@metem.fit

Web: www.metem.fit

EXPLODE

METEM FIT