EXERCYCLE

BH FITNESS

REF: **H9365**
EAN: **8431284966478**

Console

Valori in tempo reale

La prima schermata mostra i dati relativi all'esercizio in tempo reale.

Valori percentuali

La seconda schermata mostra le percentuali per il test FTP, per l'allenamento della potenza con i watt.

Valori medi

Una terza schermata rileva i valori medi per la sessione corrente.

Valori Massimali

L'ultima schermata offre all'utilizzatore i valori massimali ottenuti durante l'allenamento.

SISTEMA DI RESISTENZA EMS

Il sistema di resistenza elettromagnetico (EMS) permette una regolazione dell'intensità molto precisa, progressiva e immediata.

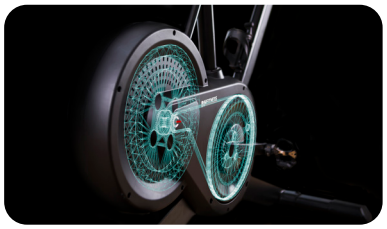

CAMBIO INTEGRATO

Il cambio tramite pulsanti sul manubrio ha una funzione pratica: dare all'utilizzatore la possibilità di variare la resistenza senza cambiare postura.

Q FACTOR

La Exercycle ha un Q factor di 152 che permette di avere la posizione delle gambe tenuta durante la corsa con la bici da strada, allo stesso tempo permette all'utilizzatore di generare la forza massima su ogni pedalata.

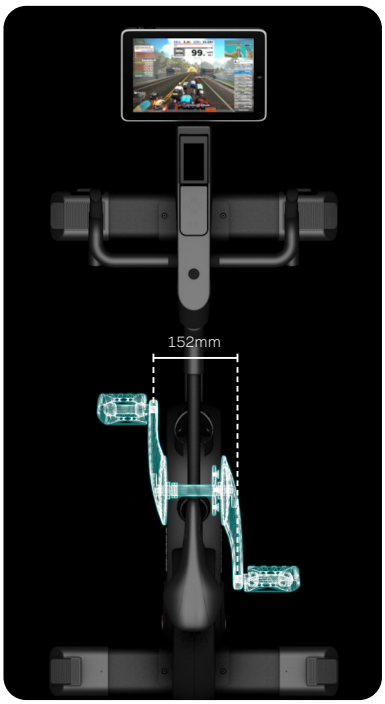

CONNETTIVITA'

Exercycle è dotata di test FTP per calcolare la soglia dei watt, un ricevitore di impulsi telemetrici Polar a 5KHz e un modulo Bluetooth FTMS che consente la piena compatibilità con i principali simulatori di ciclismo.

DESIGN

Il design a V del telaio consente alla bici di adattarsi alle taglie, dalla S alla XL, garantendo il massimo livello di prestazioni durante l'esercizio.

Distributore Ufficiale - Metem s.r.l.

Metem s.r.l. - Via G. Amendola, 24 - 31020 Villorba (TV) - ITALIA - Tel.: 0422 267010 - Email: info@metemsrl.com

Informazioni tecniche

Lunghezza	140-144 cm
Larghezza	61 cm
Altezza	114-136 cm
Peso	48,6 Kg
Volano	11 Kg EMS
Resistenza	Elettromagnetica EMS
Connettività	Bluetooth FTMS
App compatibili	
Trasmissione	Cinghia professionale con tenditore automatico
Pendenza	0-25%
Max Watt	1500W reale*
Livelli di resistenza	24

Larghezza manubrio	42 cm
Q Factor	152 mm
Regolazione potenza	2 posizioni
Cambio	Cambio elettronico sequenziale su leve e monitor
Sella	BH ergo-g ng afm cromo
Pedali	Wellgo wpd 981 mixed
Pedali intercambiabili	Sì
Sella intercambiabile	Sì
Ruote per trasporto	Rulli
Max peso utilizzatore	150 Kg
Frequenza d'uso	Intenso
Porta tablet/telefono	Fino a 12,9"

*Watt ottenuti in prove reali.

Taglia e misure

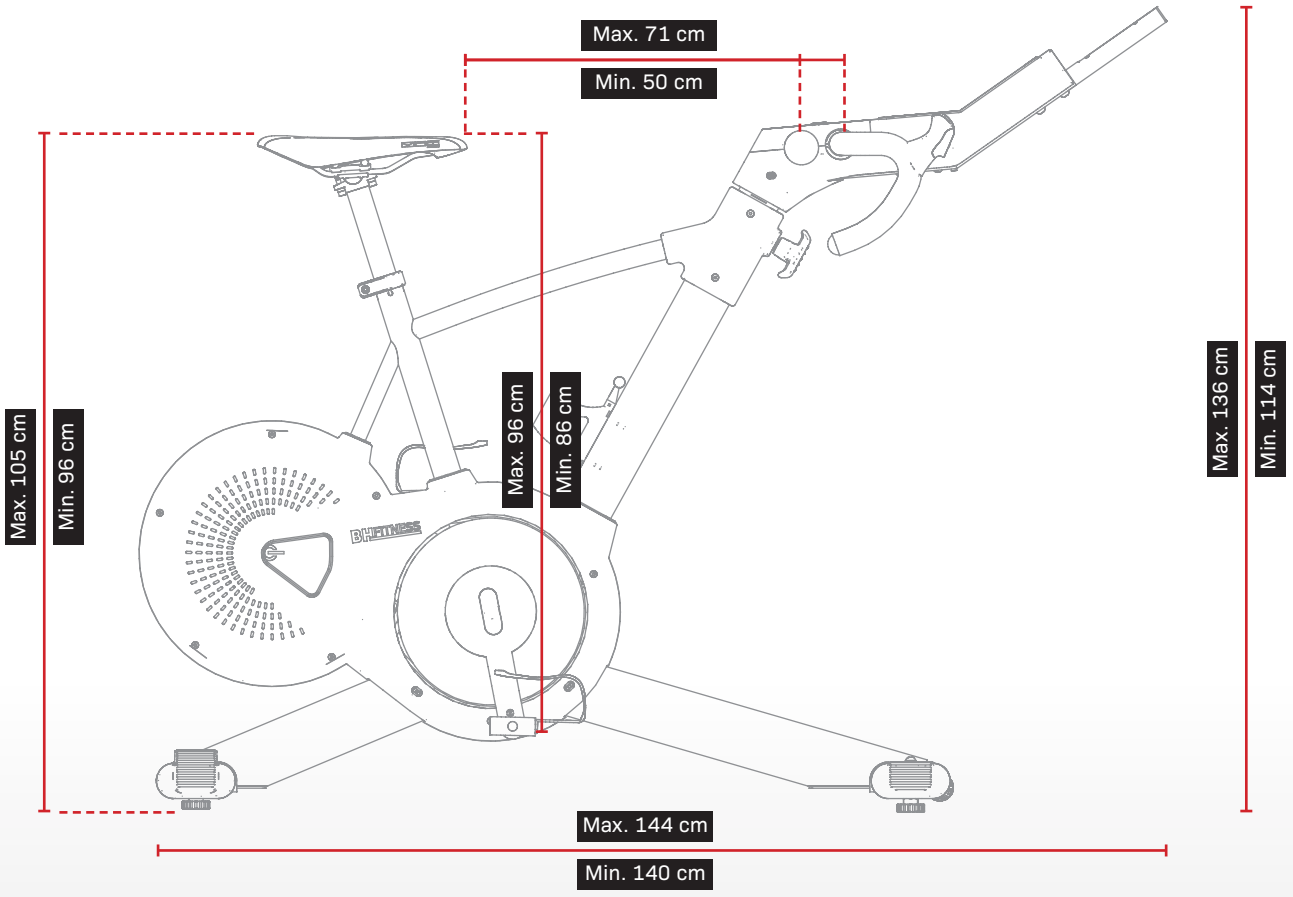

Distributore Ufficiale - Metem s.r.l.